ՆԱԽԱԳԾՎՈՂ ՀՈՎԱՐԻ Հ-1 ՏԵՍՔԸ ՎԵՐԵՎԻՑ

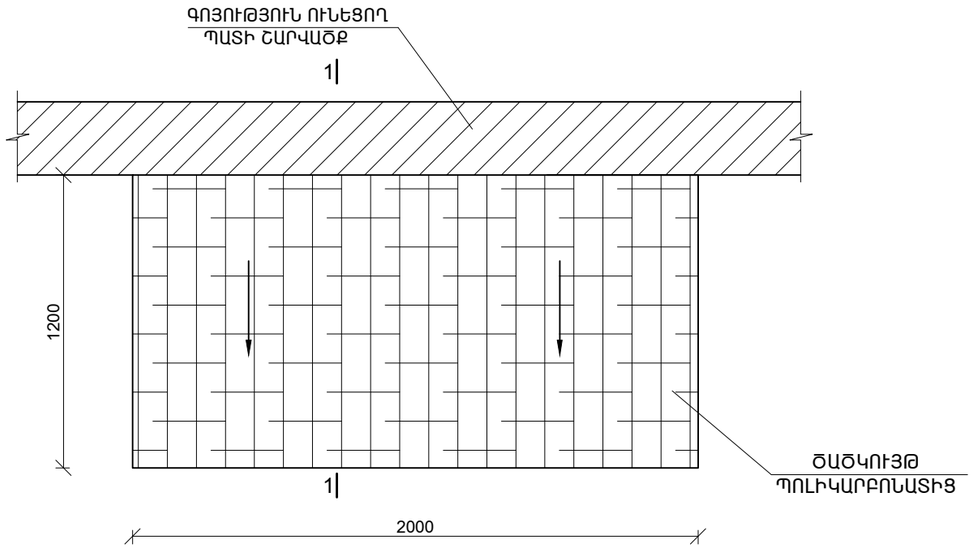

ԿՏՐՎԱԾՔ 1 - 1

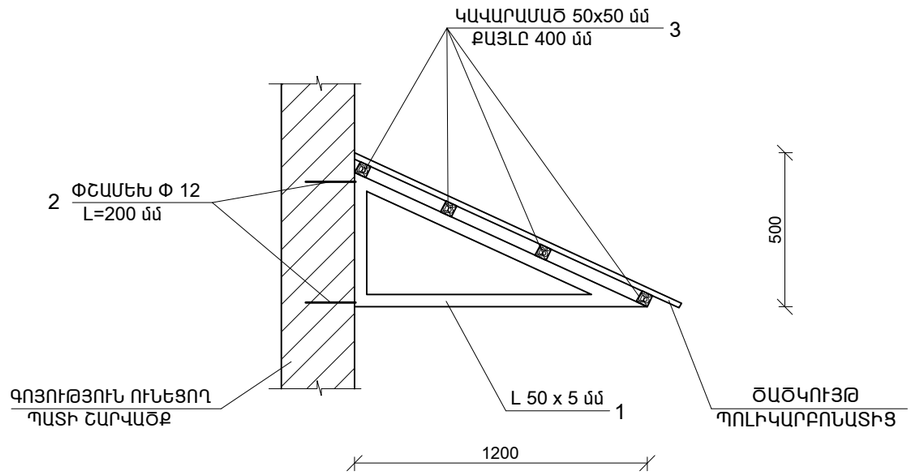

ՀԱՏԱԿԱԳԻԾ

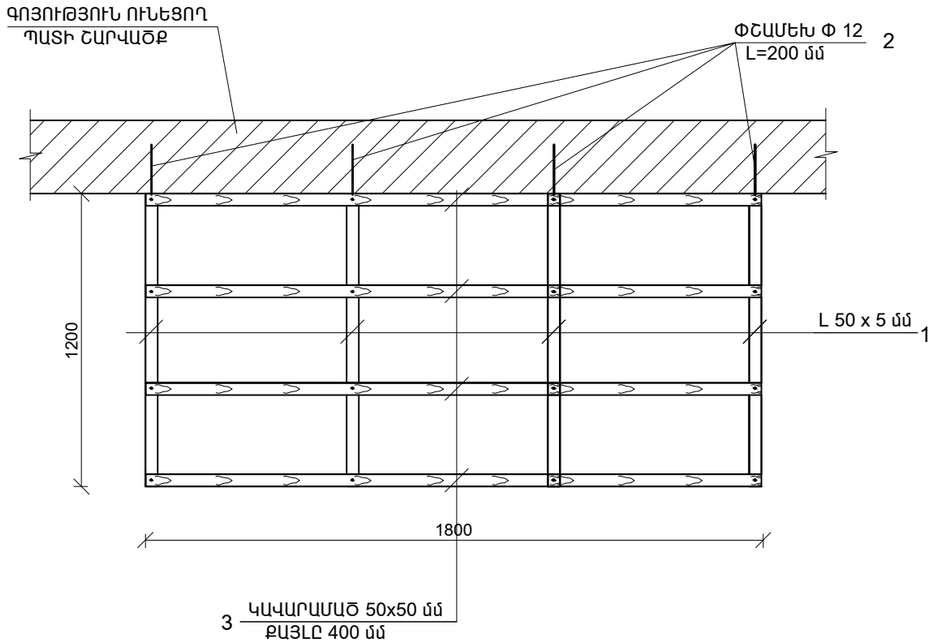

ՆԱԽԱԳԾՎՈՂ ՀՈՎԱՐ Հ-1-Ի ՄԱՍՆԱԳԻՐ /ՄԵԿ ՀԱՏԻ ՀԱՄԱՐ/

ԱՆՎԱՆՈՒՄ	ԴԻՐՔԸ	ՆՇԱՆԱԿՈՒՄԸ	ԱՆՎԱՆՈՒՄԸ	ՔԱՆԱԿ ՀԱՏ	ՔԱՇԸ ԿԳ	ԾԱՎԱԼԸ մ^3
ՀՈՎԱՐ Հ-1	1		ՄԵՏԱՂԱԿԱՆ ԱՆԿՅՈՒՆԱԿ L50 x 5 մմ L=3100 մմ	4	47.0	-
	2		ՓՇԱՄԵԽ Φ 12 L=200 մմ	8	1.5	-
	3		ԿԱՎԱՐԱՄԱԾ 50x50 մմ L=1800 մմ	4	-	0.018
			ՄԵՏ. ԱՆԿՅՈՒՆԱԿԻ ՅՈՒՂԱՆԵՐԿՈՒՄ - 2.5 մ^2			
			ԾԱԾԿՈՒՅԹ ՊՈԼԻԿԱՐԲՈՆԱՏԻՑ- 2.5 մ^2			
			ԱՆՑՔԵՐԻ ՇԱՂԱՓՈՒՄ ՊԱՏԵՐՈՒՄ Φ15, L=200 մմ – 8 ՀԱՏ			
			ԱՌԱՍՏԱՂԻ ԵՎ ՃԱԿԱՏՆԵՐԻ ԵՐԵՍԱՊԱՏՈՒՄ ՊՎՔ ՆՅՈՒԹԻՑ –2.9 մ^2			

ԾԱՆՈԹՈՒԹՅՈՒՆ

1. ՆՅՈՒԹԵՐԻ ՄԱՍՆԳՐՈՒՄ ԾԱՎԱԼՆԵՐԸ ՏՐՎԱԾ ԵՆ ՄԵԿ ՀՈՎԱՐԻ ՀԱՄԱՐ. ՆԱԽԱՏԵՍՎԱԾ Է ՏԵՂԱԴՐԵԼ ԵՐԵՔ ՀՈՎԱՐ
2. ՀՈՎԱՐԻ ԱՄՐԱՑՈՒՄԸ ՊԱՏԻ ՀԵՏ ԻՐԱԿԱՆԱՑՆԵԼ ՓՇԱՄԵԽԵՐԻ ՄԻՋՈՑՈՎ Φ12 L=200 մմ
3. ՄԵՏԱՂԱԿԱՆ ԱՆԿՅՈՒՆԱԿԸ ՅՈՒՂԱՆԵՐԿԵԼ ԵՐԿՈՒ ԱՆԳԱՄ

ՏՊՕՊԵՆ	Ա. ԸՖՈՒՅԱՆ		ԱԽԹԱԼԱՅԻ ԹԻՎ 2 ԴՊՐՈՑԻ ՎԵՐԱԿԱՌՈՒՑՈՒՄ			
ՆՇՄ	Ա. ԸՖՈՒՅԱՆ					
ՆԱԽՄԻՆՈՎԵՑ	Խ.ԱՌՈՒՄՅԱՆ			ՓՄԼ	ԹԵՐԹ	ԹԵՐԹԻ
				Ա	ՀՇ-	
			ՄԵՏԱՂԱԿԱՆ ՀՈՎԱՐ Հ-1-ի, ԿԱՎԱՐԱՄԱԾԻ ՀԱՏԱԿԱԳԻԾ: ԿՏՐՎԱԾՔ 1 - 1: ՆՅՈՒԹԵՐԻ ՄԱՍՆԱԳԻՐ:	§þÆÜÏøêäðî» êäÀ		
				Ն. Ï³Ý³ÕáñÑ		